Code Deco FUSION

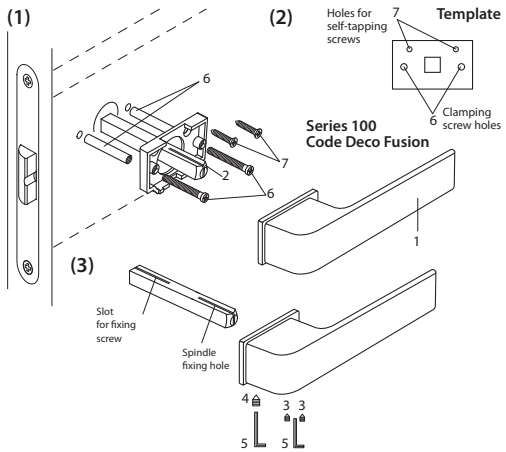

Ru Ручки дверные серии 100 Code Deco Fusion

Назначение и общие характеристики

Ручки дверные предназначены для установки на межкомнатные и входные двери вместе с замком или защелкой (приобретаются отдельно), могут быть доукомплектованы накладкой на цилиндровый механизм секретности или фиксатором WC.

Важно! Ручки Code Deco Fusion совместимы с замками и защелками с углом поворота квадрата от 0 до 55°.

Комплектность поставки

1. Ручки дверные	2 шт.	5. Ключ шестигранный	2 шт.
2. Квадрат	1 шт.	6. Стяжные винты M4-12(33)30	2 шт.
3. Винт фиксации ручки	2 шт.	7. Саморезы ST3*12	4 шт.
4. Винт фиксации накладки	4 шт.	8. Шаблон	2 шт.

Условия эксплуатации. Не использовать для чистки абразивные материалы и растворители. Изготовитель оставляет за собой право без предварительного уведомления вносить изменения в конструкцию, технические характеристики, внешний вид и комплектность товара, не изменяющие его потребительских свойств.

Не подлежат обязательной сертификации.

En Door handles series 100 Code Deco Fusion

Purpose and general specifications

Door handles are designed to be installed on interior and exterior doors together with a lock or latch (available separately), can be supplemented with a pad on the security lock insert or WC lock.

Important! Code Deco Fusion handles are compatible with locks and latches with a spindle rotation angle from 0 to 55°.

Scope of delivery

1. Door handles	2 psc.	5. Hex key	2 psc.
2. Spindle	1 psc.	6. Fixing set with bolts M4-12(33)30	2 psc.
3. Handle fixing screw	2 psc.	7. Fixing set with self-tapping screws ST3*12	4 psc.
4. Escutcheon fixing screw	4 psc.	8. Template	2 pcs.

Operating conditions. Do not use abrasive materials and solvents for cleaning. The manufacturer reserves the right to change the design, specifications, appearance and scope of supply of a product, which do not change its consumer properties, without prior notice.

Ua Ручки дверні серії 100 Code Deco Fusion

Призначення та загальні характеристики

Ручки дверні призначені для встановлення на міжкімнатні та вхідні двері разом із замком або заскочкою (купуються окремо), можуть бути доукомплектовані накладкою на циліндровий механізм секретності або фіксатором WC.

Важливо! Ручки Code Deco Fusion сумісні з замками та засувками з кутом повороту квадрата від 0 до 55°.

Комплектність поставки

1. Ручки дверні	2 шт.	5. Ключ шестигранний	2 шт.
2. Квадрат	1 шт.	6. Стяжні гвинти M4-12(33)30	2 шт.
3. Гвинт фіксації ручки	2 шт.	7. Саморізи ST3*12	4 шт.
4. Гвинт фіксації накладки	4 шт.	8. Шаблон	2 шт.

Умови експлуатації. Не використовувати для чищення абразивні матеріали та розчинники. Виробник залишає за собою право без попереднього повідомлення вносити зміни до конструкції, технічних характеристик, зовнішнього вигляду та комплектності товару, що не змінюють його споживчих властивостей.

By Ручкі дзвярныя серыі 100 Code Deco Fusion

Прызначэнне і агульныя характарыстыкі

Ручкі дзвярныя прызначаны для ўсталявання на міжпакаёвыя і ўваходныя дзверы разам з замком ці зашчапкай (набываюцца асобна), могуць быць даўкамплектаваныя накладкай на цыліндравы механізм сакрэтнасці ці фіксатарам WC.

Важна! Ручкі Code Deco Fusion сумяшчаюцца з замкамі і зашчапкамі з кутом павароту квадрата ад 0 да 55°.

Камплектасць пастаўкі

1. Ручкі дзвярныя	2 адз.	5. Ключ шасцігранны	2 адз.
2. Квадрат	1 адз.	6. Сцяжныя шрубы M4-12(33)30	2 адз.
3. Шруба фіксацыі ручкі	2 адз.	7. Самарэзы ST3*12	4 адз.
4. Шруба фіксацыі накладкі	4 адз.	8. Шаблон	2 адз.

Умовы эксплуатацыі. Не выкарыстоўваць для чысткі абразіўныя матэрыялы і растваральнікі. Вытворца пакідае за сабой права без папярэдняга апавяшчэння ўносіць змены ў канструкцыю, тэхнічныя характарыстыкі, знешні выгляд і камплектнасць тавару, якія не змяняюць яго спажывецкіх уласцівасцяў.

Kz 100 Code Deco Fusion сериялы есік тұтқалары

Пайдалану мақсаты мен жалпы сипаттамалары

Есік тұтқалары бөлмеаралық және кіреберіс есіктерге құлыппен немесе ілгекпен бірге орнатуға арналған (бөлек сатылады), цилиндрлік құпиялылық механизміне немесе WC бекіткішіне бастырмамен толық жабдықталуы мүмкін.

Маңызды! Code Deco Fusion тұтқалары шаршысының бұрылу бұрышы 0-ден 55°-қа дейінгі құлыптармен және ілгектермен үйлесімді.

Жеткізу жиынтықтылығы

1. Есік тұтқалары	2 дана	5. Алты қырлы кілт	2 дана
2. Шаршы	1 дана	6. Қысу бұрандалары M4-12(33)30	2 дана
3. Тұтқаны бекіту бұрандасы	2 дана	7. Бурамашегелер ST3*12	4 дана
4. Бастырманы бекіту бұрандасы	4 дана	8. Үлгі	2 дана

Пайдалану шарттары. Тазалау үшін абразивті материалдарды немесе ерітіктірді пайдаланбаңыз. Өндіруші алдын ала ескертусіз тауардың құрылымына, техникалық сипаттамаларына, сыртқы түріне және жиынтықтылығына оның тұтынушылық қасиеттерін өзгертпейтін өзгерістер енгізу құқығына ие.

Uz 100 Code Deco Fusion seriyali eshik tutqichlar

Belgilangan maqsadi va umumiy xususiyatlari

Eshik tutqichlari qulfli va lo'kidonli (alohida ravishda sotib olinadi) ichki va tashqi eshiklarga o'rnatish uchun mo'ljallangan, to'plam silindrli maxfiylik mexanizmi uchun nakladka va WC mahkamlagich bilan to'ldirilishi mumkin.

Muhim! Code Deco Fusion eshik tutqichlari kvadratining burilish burchagi 0 dan 55° bo'lgan qulflar va lo'kidonlarga mos keladi.

Yetkazib beriluvchi to'plam

1. Eshik tutqichlar	2 dona	5. Olti yoqli kalit	2 dona
2. Kvadrat	1 dona	6. Tortuvchi murvatlar M4-12(33)30	2 dona
3. Tutqichni mahkamlash vinti	2 dona	7. Samorezlar ST3*12 4	4 dona
4. Nakladkani mahkamlash vinti	4 dona	8. Qolip	2 dona

Ishlatish shartlari. Tozalash uchun abraziv materiallar yoki erituvchilardan foydalanmang. Ishlab chiqaruvchi, oldindan ogohlantirmasdan, tovarlarning tuzilishiga, texnik xususiyatlariga, tashqi ko'rinishiga va to'plamiga o'zgartirishlar kiritish huquqini o'zida saqlab qoladi, bu uning iste'mol xususiyatlarini o'zgartirmaydi.

Az 100 Code Deco Fusion seriyalı qapı tutacaqları

Təyinatı və ümumi xarakteristikaları

Qapı tutacaqları kilid vəya caftə ilə birlikdə (ayrı əldə olunur) otaqlararası və giriş qapılarına quraşdırmaq üçün nəzərdə tutulmuşdur, silindr təhlükəsizlik mexanizmi üçün üstlük və ya WC fiksatoru ilə təchiz oluna bilər. Vacibdir! Code Deco Fusion tutacaqları kvadratın 0-55° dönmə bucağına malik kilid və caftələrə uyğun gəlir.

Tədarük komplekti

1. Qapı tutacaqları	2 ədəd	5. Altıbucaqlı açar	2 ədəd
2. Kvadrat	1 ədəd	6. Çəkilib dartılə bilən vintlər M4-12(33)30	2 ədəd
3. Tutacağı bərkitmə vinti	2 ədəd	7. Özükəsən vintlər ST3*12	4 ədəd
4. Üstlüyü bərkitmək üçün vint	4 ədəd	8. Şablon	2 ədəd

İstifadə şərtləri: Təmizləmək üçün abraziv materiallar və həlledicilərdən istifadə etməyin. İstehsalçı, qabaqcadan xəbərdarlıq etmədən malın konstruksiyasını, texniki xarakteristikalarını, xarici görünüşünü, komplektləşdirməsini dəyişdirmək hüququnu özündə saxlayır.

Mo Mânere pentru uși seria 100 Code Deco Fusion

Destinația și caracteristicile generale

Mânerele ușilor sunt proiectate pentru instalarea pe ușile interioare și de intrare împreună cu o încuietoare sau zăvor (achiziționate separat), pot fi recompletate cu o placă de acoperire pe mecanismul cilindrului de secret sau o încuietoare WC.

Important! Mânerele Code Deco Fusion sunt compatibile cu încuietori și zăvoare cu un unghi de rotație pătrat de la 0 la 55°.

Completitudinea livrării

1. Mânerele ușilor	2 buc.	5. Cheie hexagonală	2 buc.
2. Pătrat	1 buc.	6. Șuruburi de cuplare M4-12(33)30	2 buc.
3. Șurub de fixare a mânerului	2 buc.	7. Șuruburi autofiletante ST3*12	4 buc.
4. Șurub de fixare a căptușelii	4 buc.	8. Șablon	2 buc.

Condiții de exploatare. Nu folosiți materiale abrazive și solvenți pentru curățare.

Producătorul își rezervă dreptul, fără notificare prealabilă, de a aduce modificări designului, caracteristicilor tehnice, aspectului și completității produsului, care nu modifică proprietățile consumatorului.

Am Բռնակներ դռների 100 Code Deco Fusion սերիայի

Նշանակություն և ընդհանուր բնութագրեր

Դռների բռնակները նախատեսված են կողպեքով կամ պարզունակի (ձեռք են բերվում առանձին) հետ միասին միջսենյակային և մուտքի դռների վրա տեղադրման համար, կարող են լրակոմպլեկտավորվել մակադրակով՝ գաղտնիության գլանային մեխանիզմի վրա կամ WC ամրակնդհդով:

Կարևո՛ր է: Code Deco Fusion բռնակները համադրելի են 0-ից մինչև 55° քառակուսու պտույտի անկյունով կողպեքների և պարզունակների հետ:

Մատակարարման լրակազմությունը

1: Դռան բռնակներ՝	2 հատ	5: Վեցանկյուն բանալի՝	2 հատ
2: Քառակուսի՝	1 հատ	6: Առձգիչ պտուտակներ M4-12(33)30՝	
3: Բռնակի ամրացման պտուտակ՝	2 հատ	7: Ինքնահպման պտուտակներ ST3*12՝	
4: Մակադրակի ամրացման պտուտակ՝	4 հատ	8: Ձևանմուշ՝	2 հատ

Շահագործման պայմանները: Մաքրման համար չօգտագործել հղկումային նյութեր և լուծիչներ: Արտադրողն իրեն իրավունք է վերապահում առանց նախնական ծանուցման կատարել ապրանքի կառուցվածքի, տեխնիկական բնութագրերի, արտաքին տեսքի և լրակազմության փոփոխություններ՝ չփոխելով դրա սպառողական հատկությունները:

Ru Инструкция по установке

Установите квадрат на дверное полотно в соответствующее отверстие замка или защелки.

Установите шаблон (2) с обеих сторон двери на квадрат, выровняйте и сделайте разметку. Снимите шаблон, извлеките квадрат и замок/защелку. Просверлите необходимые отверстия. Установите основания с обеих сторон двери и закрепите их при помощи стяжных винтов (1) п. 6, и саморезов п. 7. Установите квадрат обратно в отверстие.

ВАЖНО! Пазы в квадрате должны располагаться напротив отверстий в ручке для крепления винтами фиксации. Установите ручки на основания. Закрепите ручки винтами крепления к основанию (3) п. 3. Зафиксируйте ручки на квадрате винтами фиксации (3) п. 4.

En Installation instruction

Install a spindle on the door panel in the corresponding lock or latch opening.

Install a template (2) from the both sides of the door on the spindle, align and mark the layout. Remove the template, spindle and the lock/latch. Drill out the required holes. Install the bases on the both sides of the door and secure them by means of fixing screws (1) pos. 6 and self-tapping screws pos. 7. Re-install the spindle into the opening.

IMPORTANT! Slots in the spindle shall be located opposite the openings in the handle for securing with fixing screws. Install the handles on the bases. Secure the handles with fixing screws to the base (3) pos. 3. Secure the handles on the spindle with fixing screws (3) pos. 4.

Ua Інструкція з встановлення

Встановіть квадрат на дверне полотно у відповідний отвір замка або засувки.

Встановіть шаблон (2) з обох сторін дверей на квадрат, вирівняйте та зробіть розмітку. Зніміть шаблон, витягніть квадрат та замок/засувку. Просвердліть необхідні отвори. Встановіть основу з обох сторін дверей та закріпіть їх за допомогою стяжних гвинтів (1) п. 6 та саморізів п. 7. Встановіть квадрат назад у отвір.

ВАЖЛИВО! Пази у квадраті повинні розташовуватися навпроти отворів в ручці для кріплення гвинтами фіксації. Встановіть ручки на основи. Закріпіть ручки гвинтами кріплення до основи (3) п. 3. Зафіксуйте ручки на квадраті гвинтами фіксації (3) п. 4.

By Інструкцыя па ўсталяванні

Усталюйце квадрат на дзвярное палатно ў адпаведную адтуліну замка або зашчапкі.

Усталюйце шаблон(2) з абодвух бакоў дзверы на квадрат, выраўнуйце і зрабіце разметку. Зніміце шаблон, выміце квадрат і замок/зашчапку. Прасвідруйце неабходныя адтуліны. Усталюйце аснаванні з абодвух бакоў дзверы і замацуйце іх пры дапамозе стяжных шруб (1) п. 6, і самарэзаў п. 7. Усталюйце квадрат назад у адтуліну.

ВАЖНА! Пазы ў квадрацe мусяць размяшчацца насупраць адтулін у ручцы для мацавання шрубамі фіксацыі. Усталюйце ручкі на аснаванні. Замацуйце ручкі шрубамі мацавання да аснавання (3) п. 3. Зафіксуйце ручкі на квадрацe шрубамі фіксацыі (3) п. 4.

Kz Орнату нұсқаулығы

Шаршыны есіктегі құлыпқа немесе ілгекке арналған тесікке орнатыңыз. Үлгіні (2) есіктің екі жағына шаршыға орнатып, тураландыз және белгілеңіз. Үлгіні алып, шаршы мен құлыпты/ілгекті шығарып алыңыз. Қажет тесіктерді бұрғыландыз. Негіздерді есіктің екі жағына орнатып, оларды қысу бұрандаларымен (1) 6-п және бұрамашегелермен 7-п бекітіңіз. Шаршыны қайта тесікке орнатыңыз.

МАҢЫЗДЫ! Шаршыдағы ойықтар бекіту бұрандаларын бұрау үшін есіктегі тесіктерге қарама-қарсы орналасуы керек. Тұтқаларды негіздерге орнатыңыз. Тұтқаларды негізге бекіту бұрандаларымен бекітіңіз (3) 3-п. Тұтқаларды шаршыға бекіту бұрандаларымен бекітіңіз (3) 4-п.

Uz O'rnatish bo'yicha ko'rsatmalar

Kvadratni eshikka qulf yoki lo'kidon mos teshigiga o'rnating.

Qolibni (2) eshikning har ikki tomonidan kvadratga o'rnating, tekislang va joyini belgilang. Qolipni oling, kvadrat va qulf/lo'kidonni yechib oling.Kerakli teshiklarni teshing. Eshikning har ikki tomonidan asoslarni o'rnating va ularni tortish murvatlari (1) p. 6 va samorezlar p. 7 yordamida mahkamlang. Kvadratni qaytib teshikka joylashtiring.

MUHIM! Kvadratdagi o'yiqlar mahkamlash vintlari bilan mahkamlash uchun tutqichdagi teshiklarning qarshisida joylashgan bo'lishi kerak. Tutqichlarni asoslarga o'rnating. Tutqichlarni asosga mahkamlash vintlari bilan mahkamlang. Tutqichlarni kvadratga mahkamlash vintlari (3) p. 4 bilan mahkamlang.

Az Quraşdırılma üzrə təlimat

Kvadratı qapıda kilidin və ya cəftənin müvafiq deşiklərinə yerləşdirin. Şablonu (2) qapının hər iki tərəfində kvadrata yerləşdirin, yerinə oturdun və işarələyin. Şablonu çıxarın, kvadratı və kilidi/cəftəni çıxarın. Lazımi deşiklər açın. Əsası qapının hər iki tərəfinə yerləşdirin və bərkidici vintlər b. 6 (1) və özükəsən vintlər b. 7. ilə bərkidin. Kvadratı yenidən deşiyə yerləşdirin.

VACİBDİR! Kvadratdakı yivlər fiksasiya vintləri ilə bərkidilmə üçün tutacaqdakı deşiklərin qarşısında yerləşməlidir. Tutacaqları əsasa quraşdırın. Tutacaqları bərkitmə vintlər ilə əsasa bərkidin (3) p.3. Tutacaqları fiksasiya vintləri (3) ilə kvadrata bərkidin b.4.

Mo Instrucțiuni de instalare

Instalați pătratul pe foaia ușii în orificiul pentru încuietoare sau zăvor. Așezați șablonul (2) pe ambele părți ale ușii pe pătrat, aliniați și faceți un marcaj. Scoateți șablonul, scoateți pătratul și blocarea/zăvorul. Faceți găurile necesare. Montați bazele pe ambele părți ale ușii și fixați-le cu șuruburile de cuplare (1) p. 6 și șuruburile autofiletante p. 7. Așezați pătratul înapoi în gaură.

IMPORTANT! Sloturile din pătrat trebuie să fie amplasate vizavi de găurile din mâner pentru fixarea cu șuruburile de fixare. Instalați mânerele pe baze. Fixați mânerele cu șuruburile de montare pe baza (3) p. 3. Fixați mânerele pe pătrat cu șuruburile de fixare (3) p. 4.

Am Տեղադրման հրահանգ

Քառակուսին տեղադրեք դռան տերևի վրա կողպեքի կամ պարզունակի համար համապատասխան անցքի մեջ:

Ձևանմուշը(2) տեղադրեք քառակուսու վրա դռան երկու կողմերից, հավասարեցրեք և գծանշումներ կատարեք: Հանեք ձևանմուշը, դուրս հանեք քառակուսին և կողպեքը/պարզունակը: Փորեք անհրաժեշտ անցքեր: Տեղադրեք հիմքերը դռան երկու կողմերից և ամրացրեք նրանց առձգիչ պտուտակների (1) կ.6, և ինքնահպման պտուտակների կ.7: Քառակուսին հետ տեղադրեք անցքի մեջ:

ԿԱՐԵՎՈՐ Է: Ակոսները քառակուսու մեջ պետք է տեղակայվեն ամրացման պտուտակների ամրացման համար բռնակի միջի անցքերի դիմաց: Տեղադրեք բռնակները հիմքերի վրա: Ամրացրեք բռնակները ամրացման պտուտակներով հիմքին(3) կ.3: Ֆիքսեք բռնակները քառակուսու վրա ամրացման պտուտիկներով(3) կ.4:

Ru Гарантийный срок — 1 год с даты продажи. В случае неисправности изделие подлежит замене по месту его приобретения в пределах гарантийного срока. Гарантия не распространяется на механические повреждения, повреждения, вызванные воздействием абразивных материалов, растворителей, химических средств, а также, другие дефекты, вызванные неправильной эксплуатацией, установкой, транспортировкой изделия или естественным износом. Не подлежит обязательной сертификации. **Изготовитель:** «ШАНХАЙ ЮЭ СИНЬ ХАРДВЕА ПРОДАКТС КО., ЛТД», КНР, 201208, г. Шанхай, новый окр. Пудун, р-н Гао Дун, ул. Чжао Гао, д. 1508. **Импортер и представитель на территории РФ:** ООО «АПЕКС СЕКЬЮРИТИ», 108803, г. Москва, п. Сосенское, д. Сосенки, ул. Сосновая, д. 1Б, этаж 7, офис 715-727. marketing@garvinton.info.

En The warranty period is 1 year from the purchase date. The product should be replaced at the place of purchase within the warranty period in case of any malfunction. The warranty does not apply to mechanical damages, damages caused by exposure to abrasive materials, solvents, chemicals, and other defects caused by improper operation, installation, transportation of the product or natural wear and tear. **Manufacturer:** . "SHANGHAI YUEXIN HARDWARE PRODUCTS CO., LTD", 1508, Zhaogao Road, Gaodong town, Pudong New district, SHANGHAI, PRC, 201208.

Ua Гарантійний термін — 1 рік з дати продажу. У разі несправності виріб підлягає заміні за місцем його придбання у межах гарантійного терміну. Гарантія не поширюється на механічні пошкодження, пошкодження, спричинені впливом абразивних матеріалів, розчинників, хімічних засобів, а також інші дефекти, спричинені неправильною експлуатацією, встановленням, транспортуванням виробу або природним зносом. **Виробник:** "ШАНХАЙ ЮЕ СИНЬ ХАРДВЕА ПРОДАКТС К., ЛТД", КНР, 201208, м. Шанхай, новий окр. Пудун, р-н Гао Дун, вул. Чжао Гао, буд. 1508. **Представник на території України:** ПП «Норма-Апекс» Адреса (Місцезнаходження): 61105, м. Харків, вул. Морозова 21. Поштова адреса: 62472, Харківська обл., м. Мерефа, пер. Мереф'янський 27.

By Гарантыйны тэрмін — 1 год з даты продажу. У выпадку няспраўнасці выраб падлягае замене па месцы яго набыцця ў межах гарантыйнага тэрміну. Гарантыя не распаўсюджваецца на механічныя пашкоджанні, пашкоджанні, выкліканыя ўздзеяннем абразіўных матэрыялаў, растваральнікаў, хімічных сродкаў, а таксама, іншыя дэфекты, выкліканыя няправільнай эксплуатацыяй, устаноўкай, транспартаваннем вырабу ці натуральным зносам. **Вытворца:** «ШАНХАЙ ЮЭ СІНЬ ХАРДВЭА ПРОДАКТС КО., ЛТД», КНР, 201208, г. Шанхай, новая акруга Пудун, р-н Гао Дун, вул. Чжао Гао, д. 1508.

Kz Кепілдік мерзімі — сатылған күннен бастап 1 жыл. Ақаулық туындаған жағдайда, өнім кепілдік мерзімі ішінде сатып алынған жерде ауыстырылуы керек. Кепілдік механикалық зақымдарды, абразивті материалдардың, ерітіктіктердің, химиялық заттардың әсерінен болатын зақымдарды, сондай-ақ өнімді дұрыс пайдаланбау, орнату, тасымалдау немесе қалыпты тозу салдарынан туындаған басқа ақаулар қамтымайды. **Өндіруші:** «ШАНХАЙ ЮЭ СИНЬ ХАРДВЕА ПРОДАКТС КО., ЛТД», ҚХР, 201208, Шанхай қ., Пудун жаңа айм., Гао Дун ауданы, Чжао Гао к-сі, 1508-үй.

Uz Kafolat muddati — sotilgan kundan boshlab 1 yil. Nosozlik yuzaga kelganda, mahsulotni kafolat muddati mobaynida sotib olish joyida almashtirish lozim. Kafolat mexanik shikastlanishlar, abraziv materiallar, erituvchilar, kimyoviy moddalar ta'siridan kelib chiqadigan shikastlanishlar, shuningdek, mahsulotni noto'g'ri ishlatish, o'rnatish, tashish yoki normal eskirish natijasida yuzaga keladigan boshqa nuqsonlarni o'z ichiga olmaydi. **Ishlab chiqaruvchi:** "SHANXAY YUE SIN XARDVEA PRODAKTS KO., LTD", XXR, 201208, Shanxay sh., Pudun yangi okr., Gao Dun tumani, Chjao Gao ko'ch, 1508 uy.

Az Zəmanət müddəti — satış tarixindən 1 ildir. Nasazlığı halında məmulat, zəmanət müddəti daxilində satın alındığı yerdə dəyişdirilməlidir. Zəmanət mexaniki zədələnmələrə, abraziv materialların, həlledicilərin, kimyəvi vasitələrin təsiri nəticəsində baş vermiş zədələnmələrə, həmçinin məmulatın qeyri-düzgün istifadəsi, quraşdırılması, daşınması və ya təbii aşınma nəticəsində baş vermiş digər qüsurlara şamil olunmur. **İstehsalçı:** "ŞANXAY YUE SIN HARDVEA PRODAKTS KO., LTD", ÇİN XALQ RESPUBLİKASI, 201208, Şanxay şəhəri, Pudun yeni yaşayış massivi, Qao Dun rayonu, Çjao Qao küçəsi, 1508.

Mo Perioada de garanție — 1 an de la data vânzării. În caz de defecțiune, produsul trebuie înlocuit la locul de cumpărare în perioada de garanție. Garanția nu acoperă daunele mecanice, daunele, cauzate de expunerea la materiale abrazive, solvenți, substanțe chimice, precum și alte defecte, cauzate de funcționarea necorespunzătoare, instalarea, transportul produsului sau uzura naturală. **Producator:** "SHANGHAI YUE XIN HARDWEA PRODUCTS CO., LTD", China, 201208, or. Shanghai, districtul nou Pudong, districtul Gao Dong, st. Zhao Gao, c. 1508.

Am Երաշխիքային ժամկետը՝վաճառքի օրվանից 1 տարի: Ապրանքության դեպքում ապրանքը ենթակա է փոխարինման դրա գնման վայրում երաշխիքային ժամկետի ընթացքում: Երաշխիքը չի տարածվում մեխանիկական վնասվածքների, հղկող նյութերի, լուծիչների, քիմիական նյութերի ազդեցության հետևանքով առաջացած վնասվածքների, ինչպես նաև այլ թերությունների վրա, որոնք առաջացել են արտադրանքի ոչ պատշաճ շահագործման, տեղադրման, տեղափոխման կամ սովորական մաշվածության հետևանքով: **Արտադրող.** «ՇԱՆՀԱՅ ՅՈՒԷ ՍԻՆ ՀԱՐԴՎԵԱ ՓՐՈԴԱԿՏՍ ԿՈ., ԼԹԴ», ՉԺՀ, 201208, ք. Շանհայ, նոր շրջան Պուդունգ, Գաո Դոնգ շրջան, փ. Չժաո Գաո, շ. 1508: