При наличии в замке задвижки выполните на внутренней стенке двери отверстие А.

При наличии в замке защелки выполните на внутренней и внешней стенках двери отверстия ∅25 мм по указанным на рис. 1 координатам.

Произведите установку замка (рис. 2) и его закрепление 2-мя винтами поз. 5 предварительно.

Произведите установку боковых тяг (при необходимости) и их подсоединение к пластинам поз. 4 замка в соответствии с прилагаемой к ним инструкцией.

Закрепите замок окончательно винтами поз. 5.

Установите ось (поз. 9) и накладки с ручками (поз. 2 и 3). Длину оси выберите по таблице исходя из толщины двери. Накладки соедините при помощи винтов - поз. 6 и стяжных втулок - поз. 7. Длина оси - поз. 9 пластины ручки задвижки - поз.8 при необходимости должна корректироваться исходя из толщины дверного полотна.

Проверьте работоспособность замка, обратив особое внимание на отсутствие затирания засовов ригеля в ответных отверстиях дверной коробки и на обеспечение плавной, без заедания, работы ручек защелки и задвижки.

На рис. 1и рис. 2 дана схема размет и установки замка SM012 для левой двери. Установка замка на правую дверь, а так же установка замков других, моделей, производится аналогичным образом.

При установким замка без защелки и задвижки (модель Sm002) вместо накладок декоративных с ручками установите накладки-шестигранники при помощи двух винтов М3х8 или шурупов 3х10, обеспечив соосное распоряжение замочных скважин на замке и на накладках-шестигранниках. Растояние между винтами 45 мм.

4. Правила эксплуатации замка.

Замки Sm011...SM013, Sm021...SM023 выпускается фирмой отдельно для левых и правых дверей.

Замки Sm001...SM003, Sm031...SM033 выпускаются в одном исполнении и могут быть применены ка для левых дверей так, так и для правых дверей. При монтаже замок должен быть установлен крышкой к внутренней стенке двери. В процессе установки замка на дверь не допускаются удары по корпусу и засову, поджатие крышки замка элементами крепления. Засовы должны входить в соответствующие гнезда запорной планки свободно, без заедания

Замок не рекомендуется устанавливать на дверях, неплотно прилегающих к поверхности металлошкафа, сейфа или дверной коробки металлической двери, и к которым необходимо прикладывать значительные усилия поджатая, обеспечивающие заходы засовов замка в соответствующие гнезда запорной планки.

Ввиду сложной конструкции изделия категорически запрещается разборка механизма секретности замка и доработка деталей замка без согласования с фирмой-изготовителем

5. Комплект поставки.

Наименование	SM001 SM002 SM003	SM011 SM012 Sm013	SM021 SM022 Sm023	SM031 SM032 Sm033
1. Замок врезной поз.1 (рис.2)	1	1	1	1
3. Ключ	3, 4, 5	3, 4, 5	3, 4, 5	3, 4, 5
4. Накладка шестигранник	2	-	-	2
5. Упаковка	1	1	1	1
6. Руководство по эксплуатации	1	1	1	1

Применение:

1) изготовление ключей к замку возможно только в условиях фирмы - изготовителя. Заказ на изготовление дополнительных ключей принимается при предъявлении ключа оригинала и настоящего руководства - сохраняйте его;

2) по согласованию с изготовителем металлошкафа, сейфа или металлической двери возможна поставка замка без вертикальных запорных тяг и с засовом, имеющим менее пяти штырей.

3) поз. 2, 6, 7, 8, 9 поставляются по тербованию заказчика за дополнительную плату.

6. Свидетельство о приеме

Замок GLASS-GS-SM ....., номер ключа ....., соответствует требованиям технической документации, образцу-эталону и признан годным к эксплуатации.

Дата выпуска _____

Штамп ОТК

7. Гарантийные обязательства

7.1. Предприятие - изготовитель гарантирует нормальную работу замка при правильной установке и эксплуатации в течение 24 месяцев со дня ввода в эксплуатацию или со дня продажи через розничную торговую сеть.

7.2. По истечении гарантийного срока или при поломке замка в течение гарантийного срока, вызванной нарушением правил его эксплуатации, указанных в настоящем руководстве, предприятие - изготовитель осуществляет сервисное обслуживание и ремонт замка с оплатой стоимости работ.

7.3. По вопросам качества замка обращаться по адресу: **143985, Московская обл., г. Железнодорожный, ул. Южная д.1 e-mail: class55@bk.ru, телефон: 8 (495) 527-13-44, 8-905-525-13-62**

Дата выпуска _____

Штамп ОТК

НПВФ «Класс».

143985, Московская обл., г. Железнодорожный, ул. Южная д.1

e-mail: class55@bk.ru, телефон: 8 (495) 527-13-44, 8-905-525-13-62

Региональные представители в Российской Федерации

г. Барнаул	8(3852)77-07-22
г. Екатеринбург	8(3432)51-17-40
г. Иваново	8(4932)24-00-32
г. Иркутск	8(903)564-54-80
г. Казань	8(917)85965-71
г. Караганда	8(701)221-17-98
г. Клин	8(496)245-50-41
	8(910)414-76-82
г. Кострома	8(4942)62-44-35
г. Красноярск	8(3912)12-4388
г. Минеральные Воды	8(87922)6-13-90
г. Москва	8(495)368-02-30
	8(495)625-29-47
	8(495)786-65-05
	8(926)234-63-50
	8(910)440-14-09
	8(495)554-50-98
	8(495)543-72-72

г. Нижний Новгород	8(951)906-41-15
г. Новосибирск	8(3832)361-21-13
г. Пенза	8(8412)52-30-61
г. Пермь	8(342)227-42-74
г. Ростов на Дону	8(863)252-54-67
	8(863)2-999-072
г. Рязань	8(4912)22-22-21
г. Санкт-Петербург	8(812)785-22-83
г. Самара	8(846)222-54-78
г. Саратов	8(845)227-39-10
	8(845)272-47-28
г. Саров	8(910)871-69-88
г. Тула	8(4872)36-34-78
г. Уфа	8(3472)92-58-92
г. Чебоксары	8(903)345-03-77

Региональные представители в странах СНГ

Беларуссия г. Могилев	8-10-375-296-51-10-80
Молдова г. Кишинев	8-10-373-22-54-55-06
Украина г. Одесса	8-10-38-097-231-35-47

НПВФ «Класс»
ЗАМОК ВРЕЗНОЙ СУВАЛЬДНЫЙ ПОВЫШЕННОЙ СЕКРЕТНОСТИ

Руководство по эксплуатации 1.Назначение замка.

Замок предназначен для запирания правых и левых дверей помещений и внутренних дверей общественных зданий и рассчитан на толщину дверей от 40 до 50 мм.

2. Техническая характеристика и описание.

Замок CLASS - GS SM имеет кодовый механизм сувальдного типа, обеспечивающий более 1 млн. секретов.

Четырехходовый (выпет 40 мм) засов выполнен в виде 5 стальных штырей диаметром 18 мм.

Замок снабжен двумя вертикальными запорными тягами, перемещаемыми одновременно с основным засовом поворотами двухходового кнопа. К тягам могут быть присоединены дополнительные засовы (выпет 20 мм.), которые не включены в комплект замка и могут устанавливаться, при необходимости изготовителем металлошкафа, сейфа или металлической двери.

Масса одного дополнительного засова не должна превышать 1 кг.

В зависимости от модели замок может быть снабжен защелкой, задвижкой или защелкой и задвижкой одновременно.

С наружной и внутренней сторонки дверн замок может быть открыт только кнопкою. Кнпо может быть извлечен из замка только после второго или четвертого хода основного засова Замок с внутренней сторонки дверн может дополнительно закрываться и открываться при помощи задвижки.

При выдвинутой задвижке замочная скважина перекрывается, при этом работа замка от кнопа невозможна. Аналогично работа задвижки невозможна при введенном в замочную скважину кнопе.

Задвижка предназначена в основном для использования в дневное время суток. В ночное время сутох задвижку необходимо закрывать только после запирания замка кнопом, при этом происходит перекрытие замочной скважины и блокируется доступ к кодовому механизму.

Замок с защелкой обеспечивает точную фиксацию двери в закрытом состоянии. Защелка управляется ручками с внешней и внутренней сторонки дверн.

В зависимости от корпуса (с планкой, без планки, с бонками), от наличия или отсутствия задвижки, защиты от отмычек и типа друпритуроп (отечественная, импортная) замок CLASS - GS - SM выпускается в 30 вариантах исполнения. Модель замка определяется 3 шифрами и 2 буквами в конце обозначения.

Последняя из 3-х шифр определяется тип корпуса:

1- корпус без лицевой планки.

2- корпус с лицевой планкой.

3- корпус с 2-ма бонками М6

Последняя шифра определяет наличие в замке защелки и задвижки:

0- защелка и задвижка отсутствует.

1- защелка и задвижка имеются.

2- имеются только защелка.

3- имеются только задвижка.

Буквы, следующие за шифрами обозначают:

"Y" - комплектуется друпритуроп с улучшенной отлежкой

"Z" - замок имеет кодовый механизм с устройством защиты от отмычек, данный замок соответствует 4 (высшему) классу по ГОСТ 5089-97

Остальные замки соответствуют 3 классу.

Пример обозначения замка при заказе.

Замок Замок CLASS - GS - SM013УZ - замок, имеющий корпус с 2-ма бонками М6, с защелкой и задвижкой, комплектуется друпритуроп с улучшенной отлежкой, кодовый механизм имеет устройство защиты от отмычек.

3.Монтаж замка на двери.

Произведите разметку и выполните подготовку двери и дверной коробки для установки замка согласно *рис. 1*. При подготовке дверной коробки обеспечьте возможность захода в нее засова замка глубину не менее 40 мм. Для удобства подсоединения к замку боковых тяг дверное полотно с внутренней стороны в зоне расположения замка должно иметь люк со съемной крышкой поз. 3.

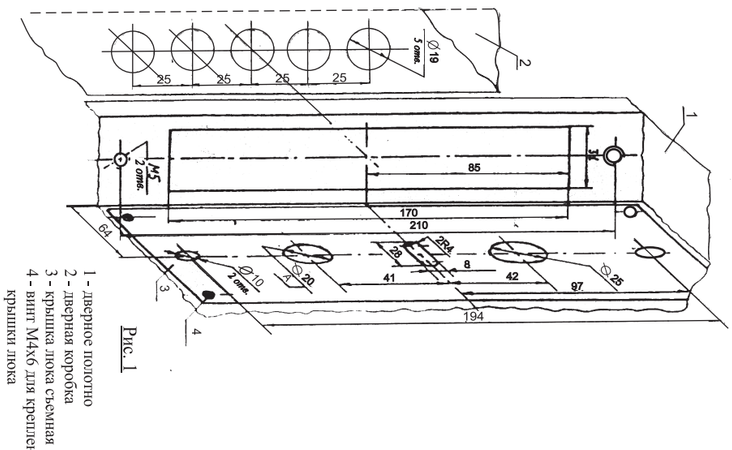

Рис. 1

1 - дверное полотно
2 - дверная коробка
3 - крышка люка съемная
4 - винт М4х6 для крепления крышки люка

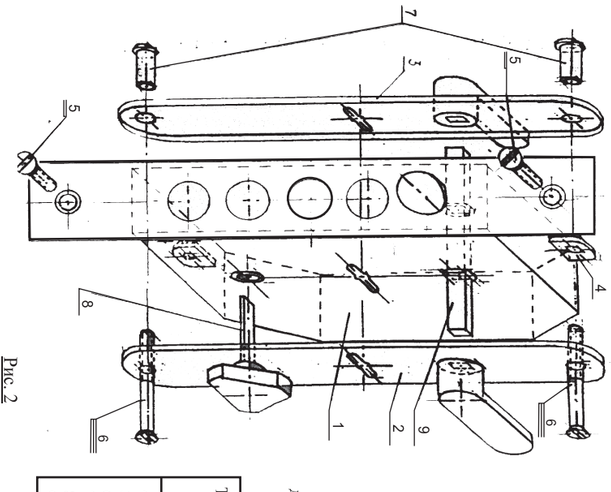

Рис. 2

1 - замок Sm012; 2 - накладная внутренняя в сборе с ручками защелка и задвижки; 3 - накладка внешняя в сборе с ручкой защелки; 4 - пластина замка для подсоединения боковых тяг; 5 - винт М5-6gх8.36.016 ГОСТ 17475-80; 6 - винт специальный; 7 - втулка; 8 – пластина задвижки; 9 - ось

Таблица для выбора длины оси-квадрата

Толщина двери (мм)	Длина оси-квадрата
40...49	90
50...59	100
60...69	110
70...79	120
80...89	130
90...99	140