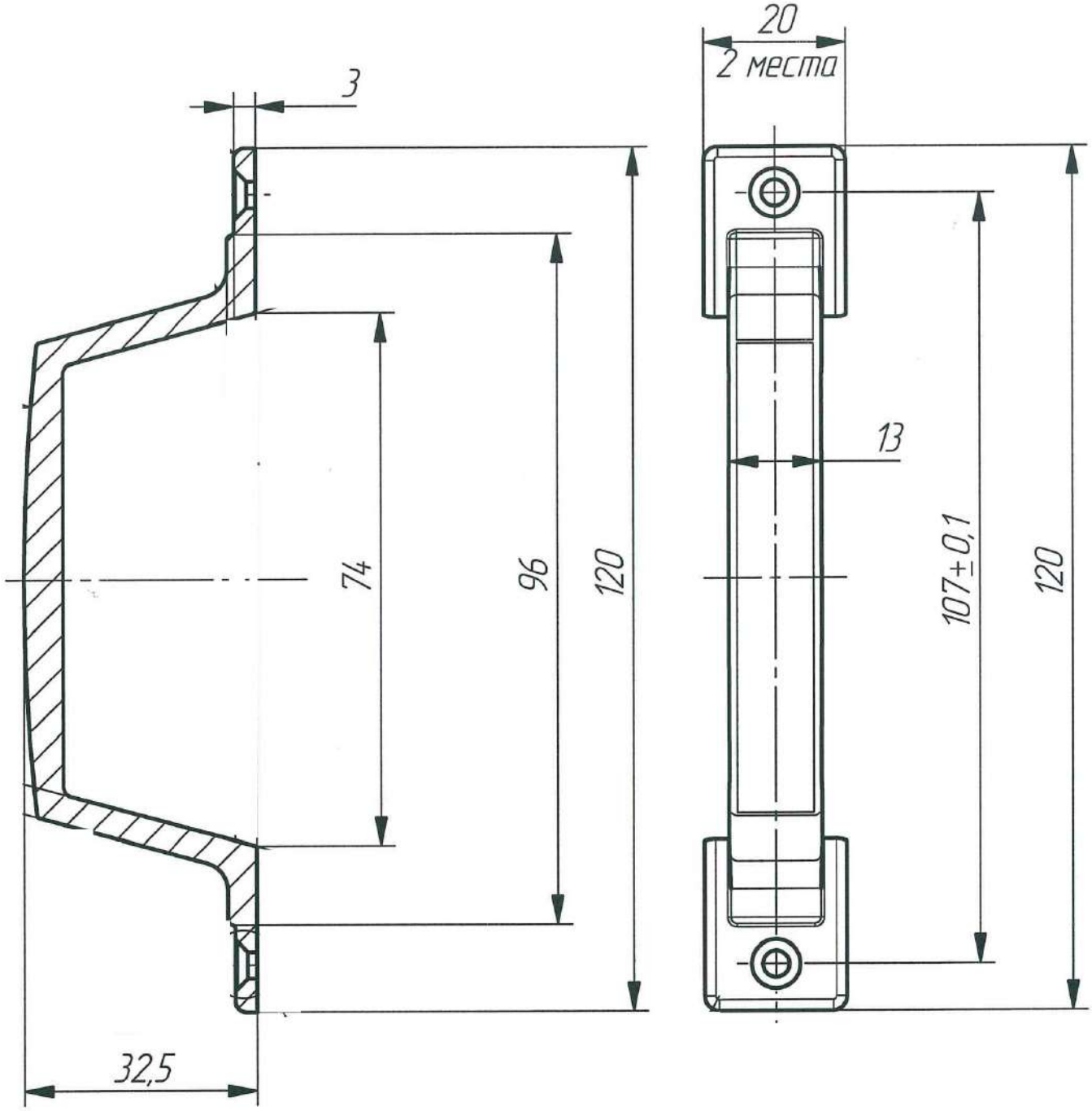
3
74
96
120
32,5
20
2 места
13
107±0,1
120