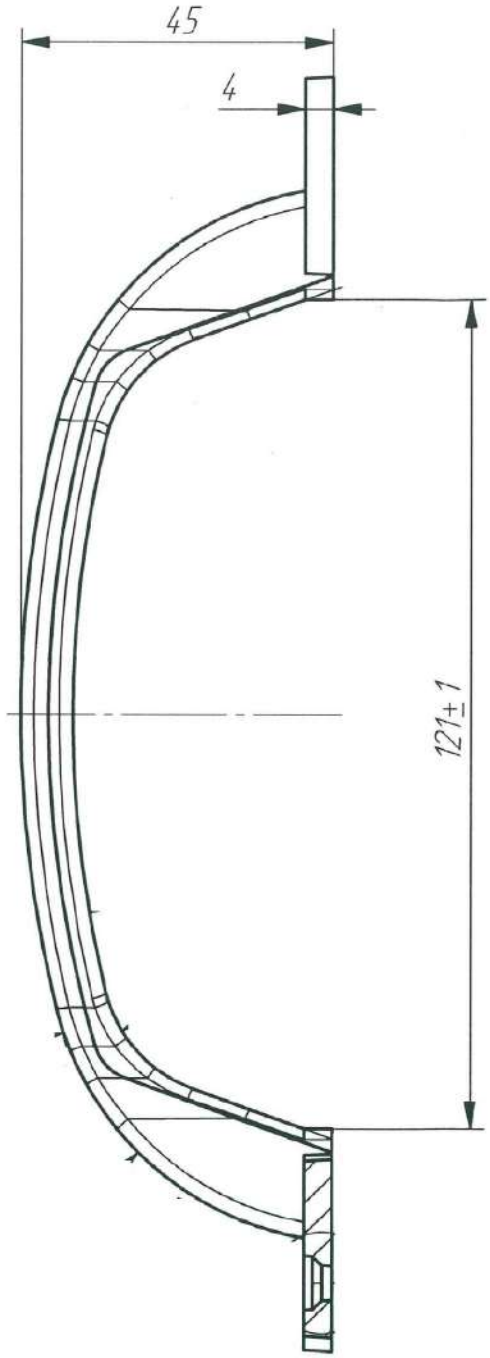
45
4
121±1

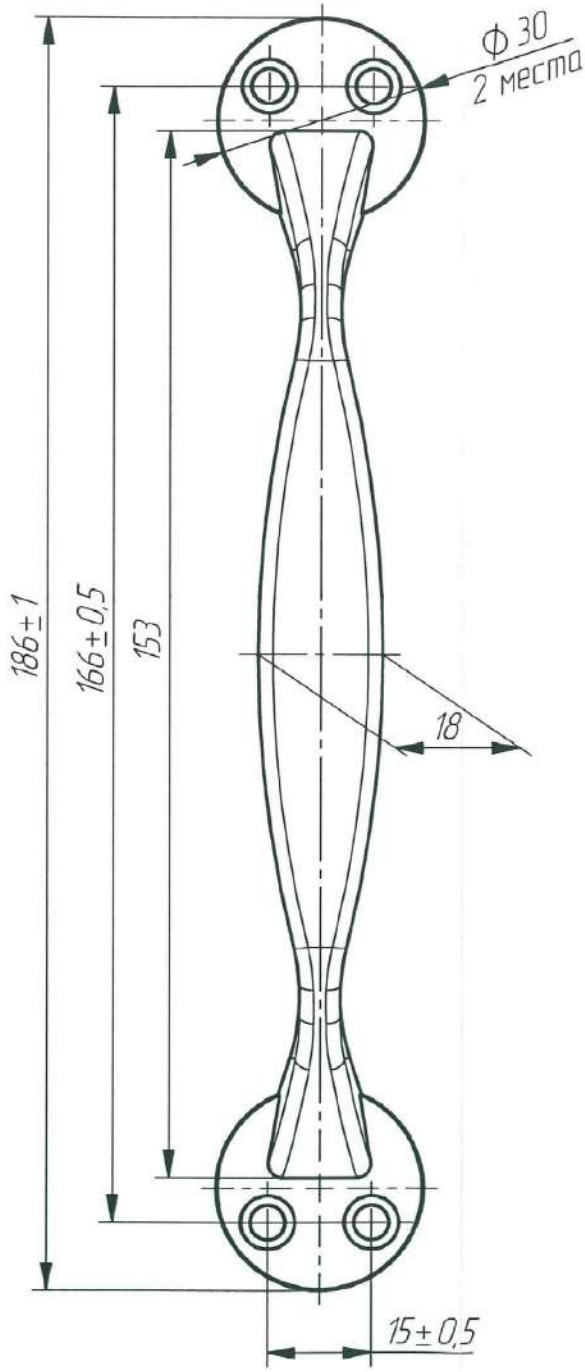
Ф 30
2 места
186±1
166±0,5
153
18
15±0,5