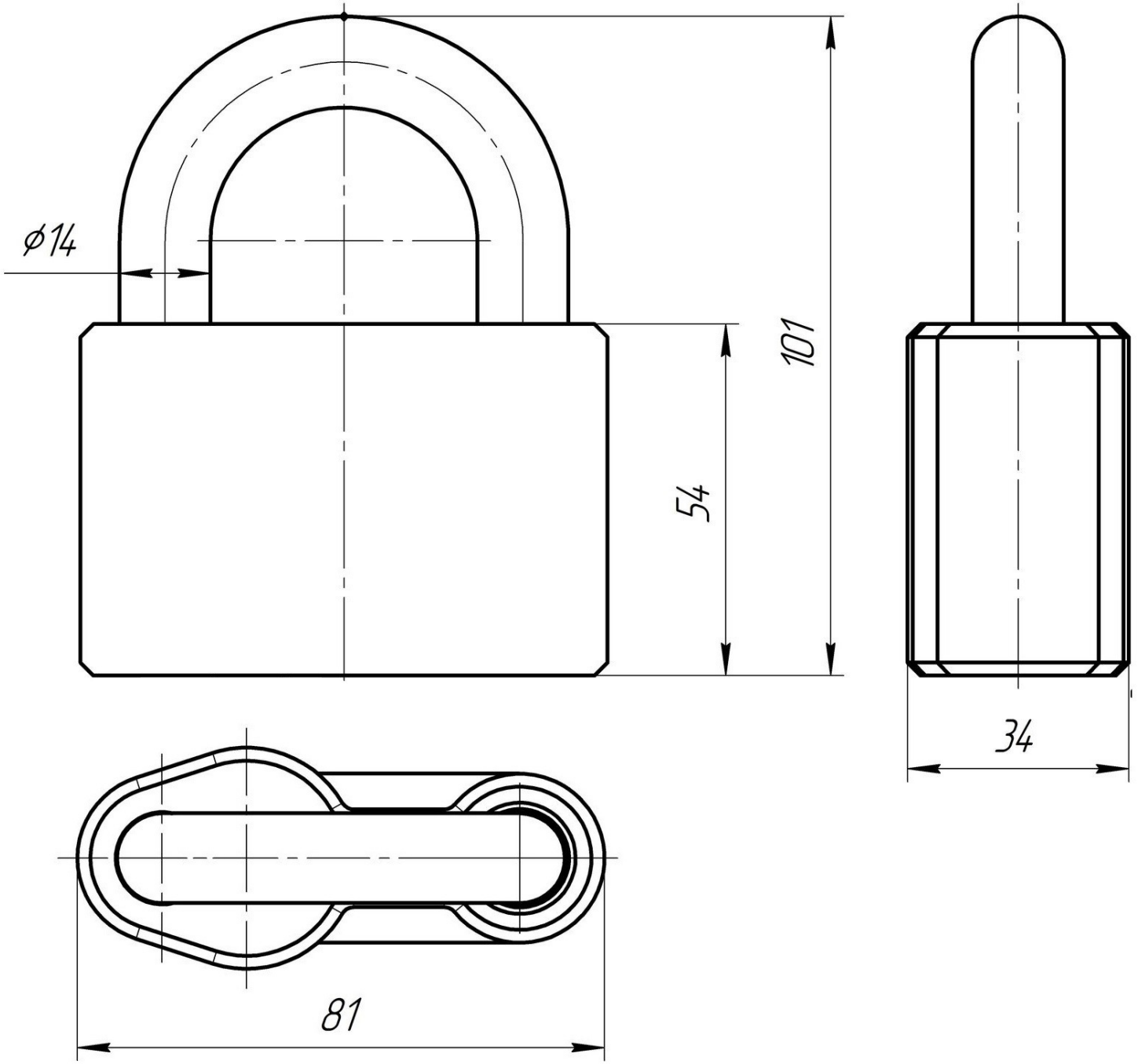
ϕ14
101
54
34
81