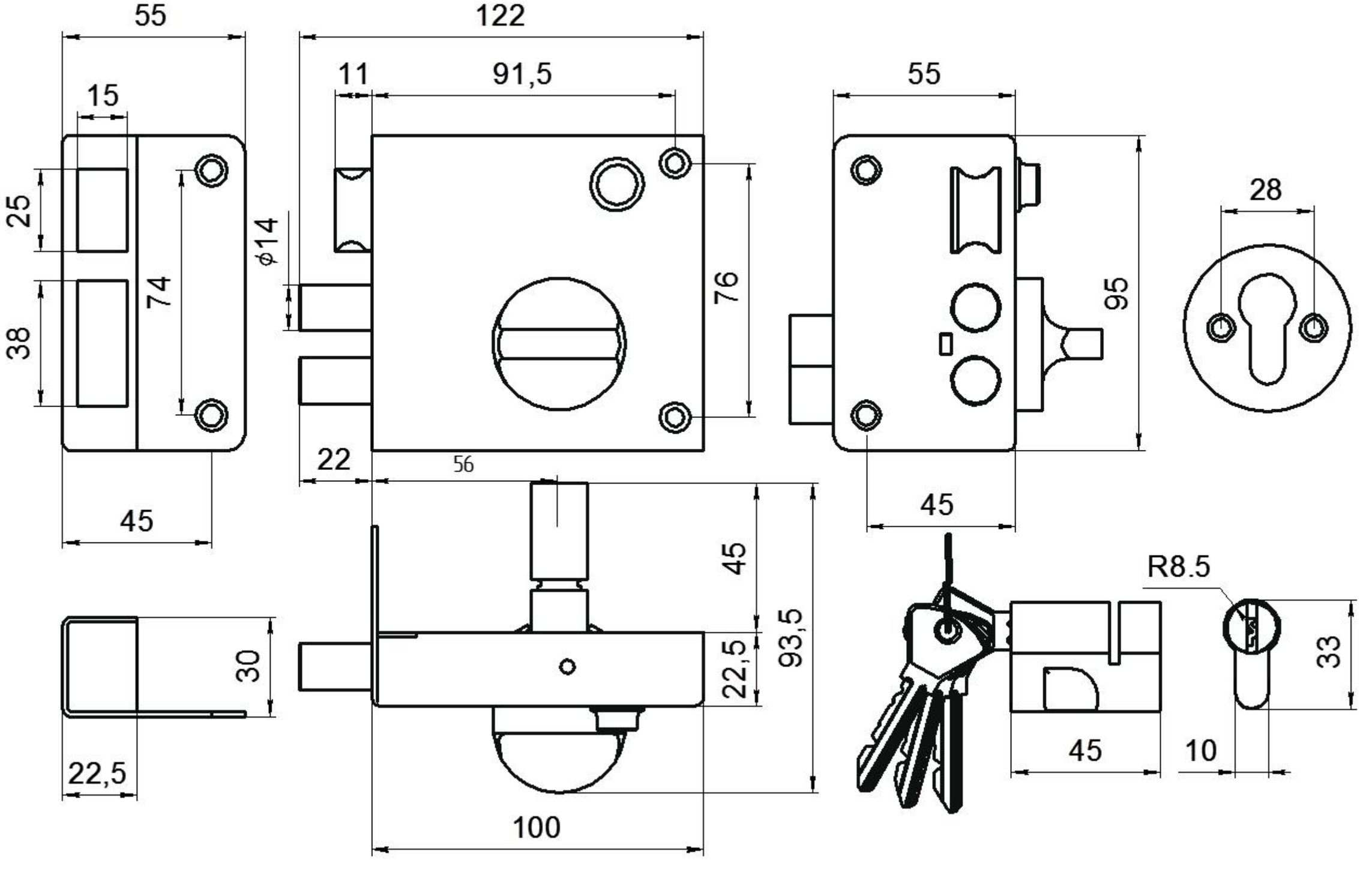
55
15
25
38
74
45
122
11
91,5
ϕ14
76
22
56
45
93,5
22,5
100
30
22,5
55
95
45
28
R8.5
33
45
10