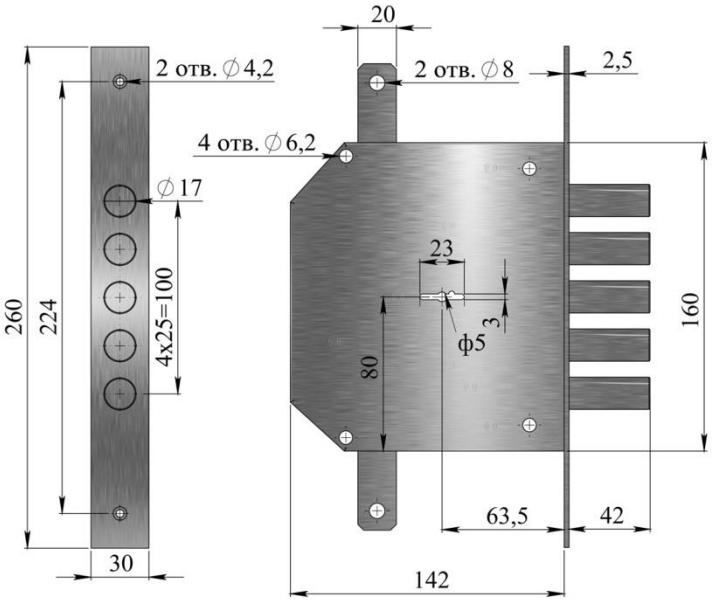
20
2 отв. ∅4,2
2 отв. ∅8
2,5
4 отв. ∅6,2
∅17
23
260
224
4x25=100
3
ф5
160
80
63,5
42
30
142