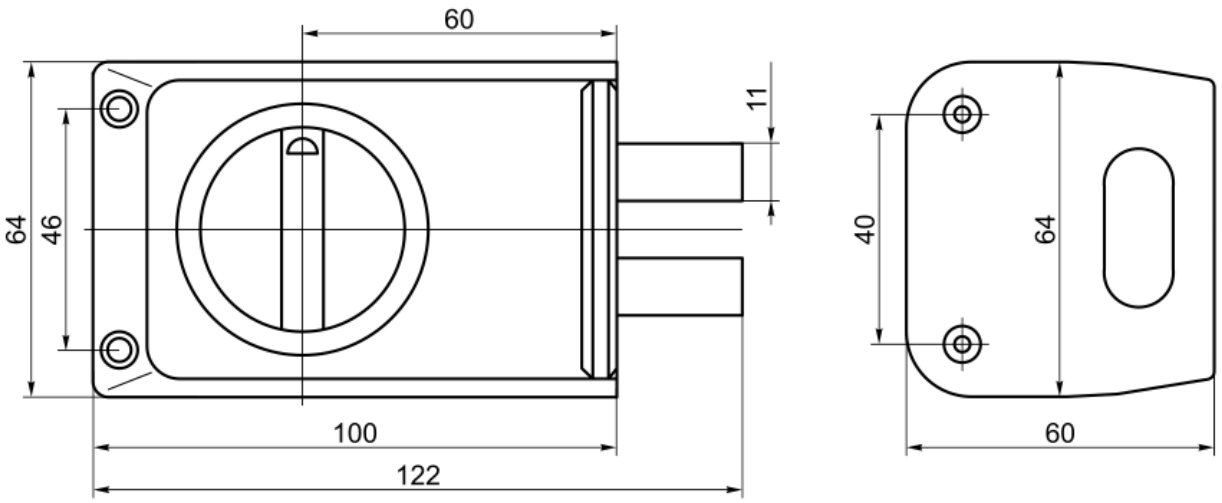
60
11
64
46
100
122
40
64
60