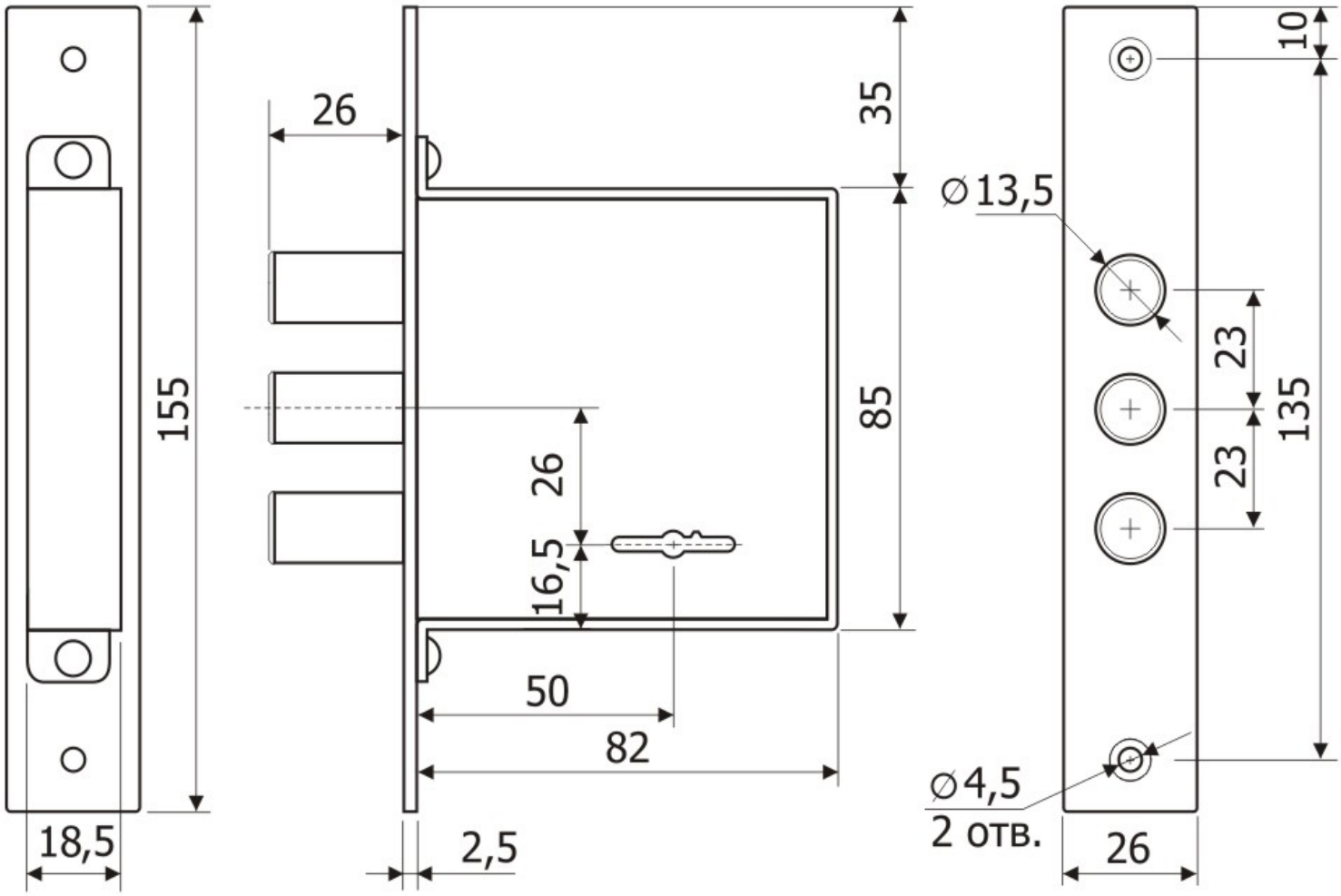
155
18,5
26
35
85
26
16,5
50
82
2,5
10
∅13,5
23
23
135
∅4,5
2 отв.
26