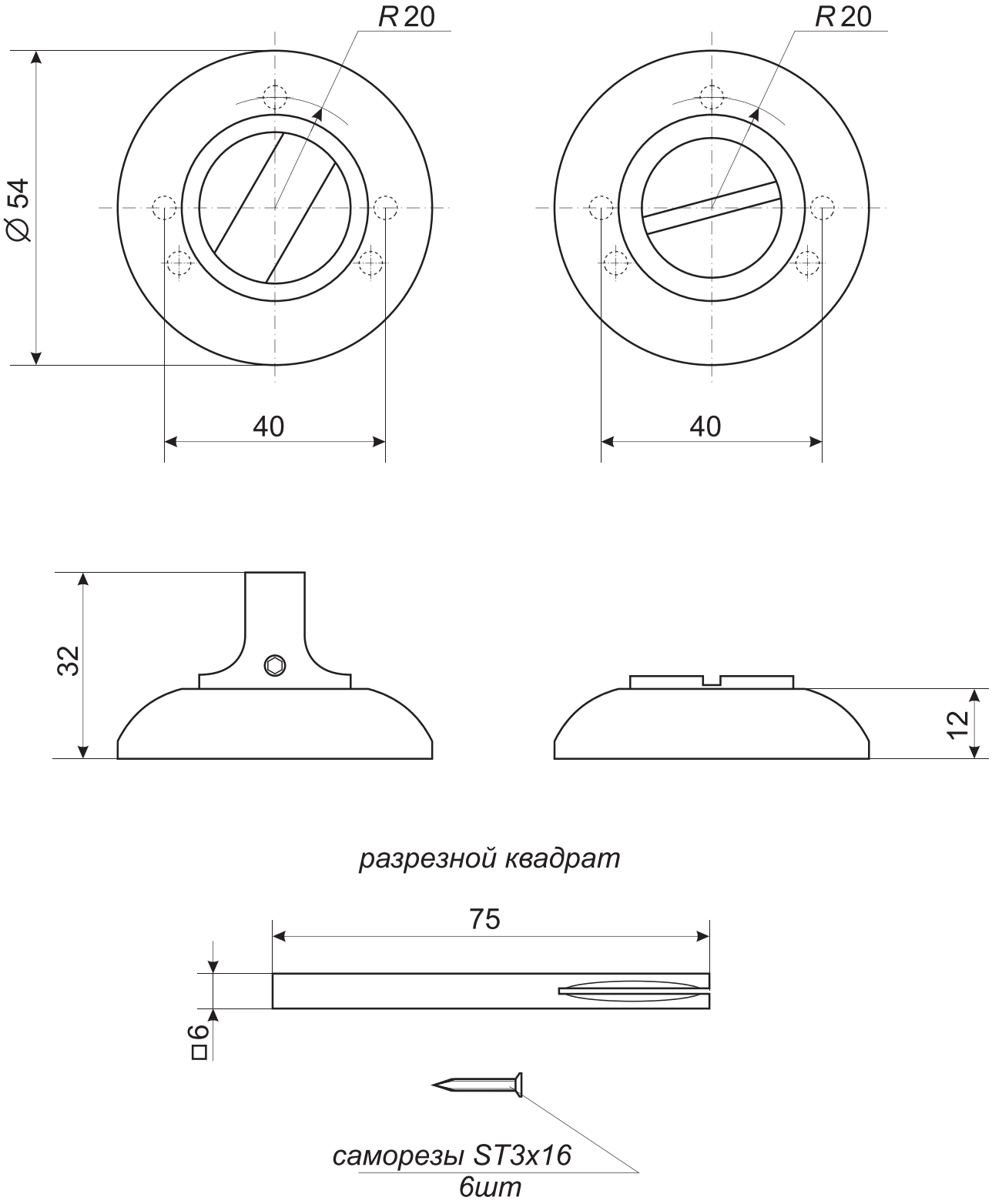

					Фиксатор Apecs Megapolis WC-0803		
						Лист 1	Листов 1